1年女子個人組手

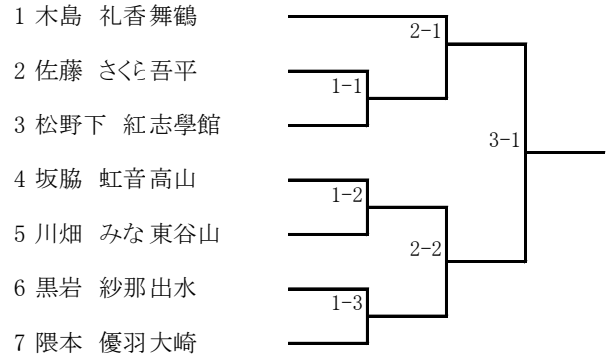

1年男子個人組手

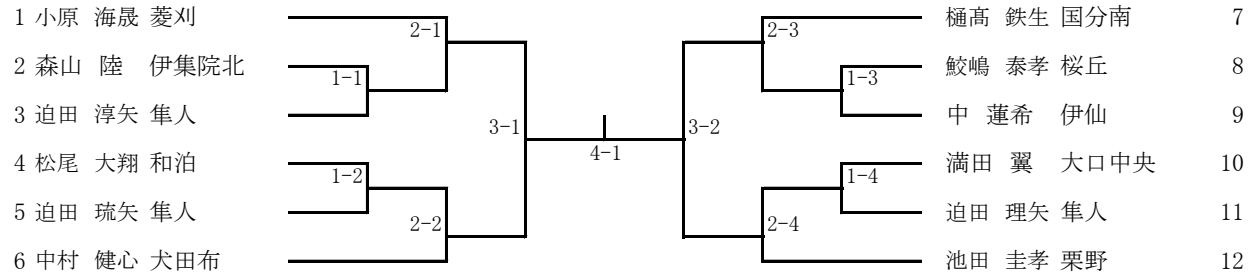

2年女子個人組手

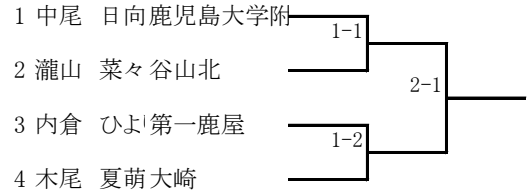
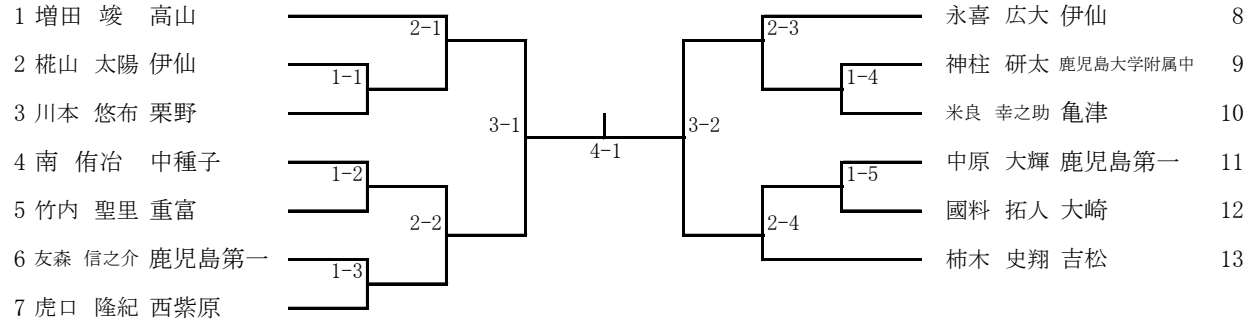
2年男子個人組手